生産中止図面
２０１２年

＜特注仕様＞
1.ロータンク側の給水を再生水仕様としたもの。
※2系統給水方式

＊定格：AC100V-413W 50/60Hz
・最低必要水圧0.05MPa(流動時)
0.05MPa以下の場合、ウォシュレットの水勢が弱くなります。
・最高水圧は0.75MPaです。
＊給排水位置が適切でないと、止水栓が製品に干渉することがあります。
＊便器排水芯が494~540mmの場合は、便器を前に出して施工可能。
＊製品背面に電源を設けないでください。
コンセントが製品と干渉し、抜き差しができない場合があります。
＊電源コンセントは水や小水がかからない位置に設置してください。
また、壁給水の真下部に電源コンセントを設置したり、給水用ホースと
電源コンセントを接触させないでください。感電・発火の原因になります。

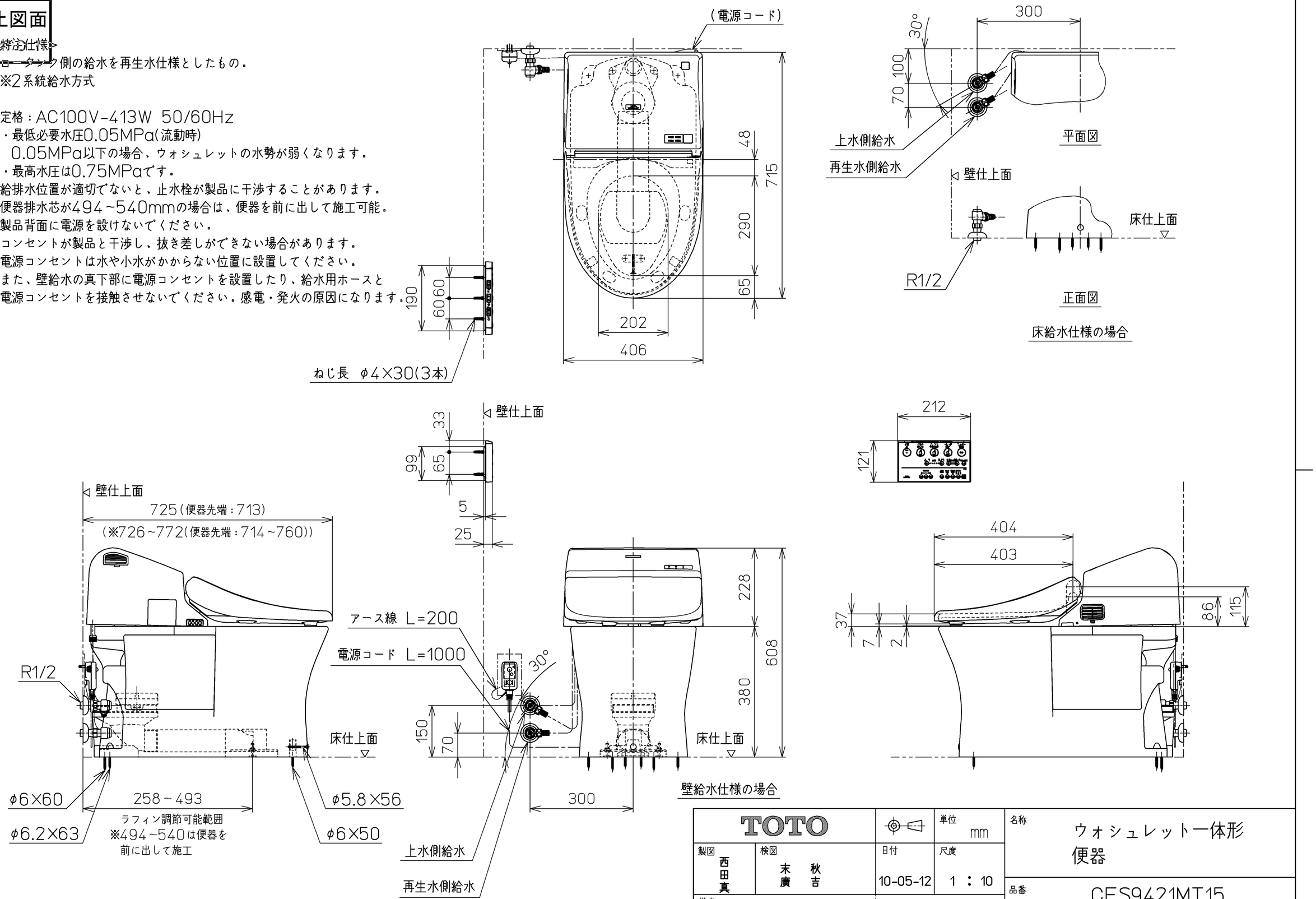

TOTO		単位 mm	名称 ウォシュレット一体形便器
製図 西田真	検図 末廣 秋吉	日付 10-05-12	尺度 1 : 10
備考 GG2 一般地・流動兼用，S排水 リモデルタイプ		機能部：TCF9421V15 / 陶器部：CS820BM	品番 CES9421MT15
			図番 CES9421MT15_A0104
A3			ページNo. 1-1 (改)